(*) symetrische Anordnung der Schlaufenbügel (h=20 bis 80cm)
(**) = 20cm Randabstand (h=100 bis 200cm)

Querschnitt 1:20

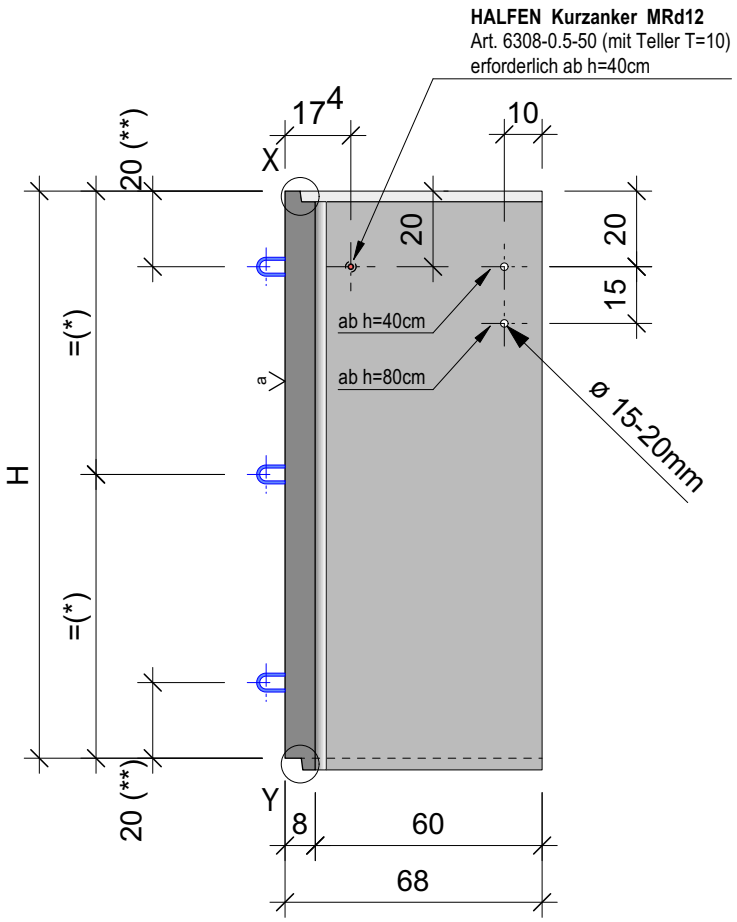

X (Muffe) 1:5

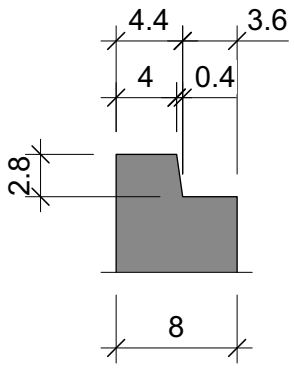

Y (Muffe) 1:5

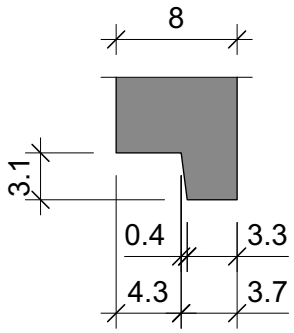

Versetztiefe	bis 2.5m

Toleranzen	
L / B / H	±3mm

Schlaufenbügel ø8mm
Art.-Nr. 97200767
0 Stk. bei Höhe 20cm
2 Stk. bei Höhe 80cm
4 Stk. bei Höhe 100cm

H (cm)	Typ	m³	kg
40	40	0.1125	281.25
80	80	0.2249	562.25
100	100	0.2812	703
120	120	0.3374	843.5
150	150	0.4217	1'054.25

Grundriss 1:20

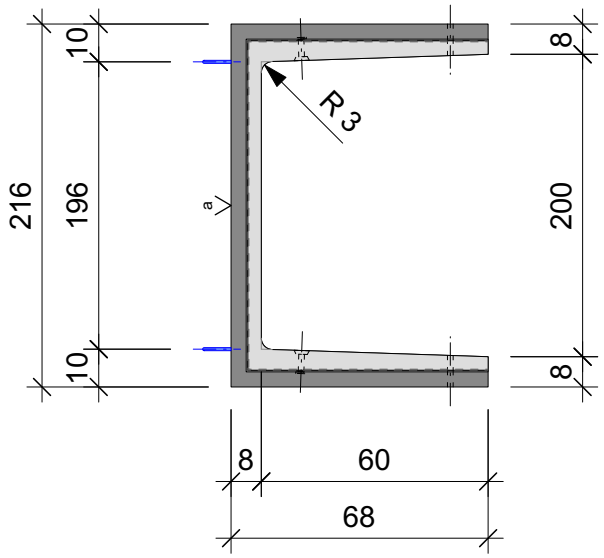

Legende:

Einfüllseite:
- g = geglättet
- a = abgerieben
- f = fein abgerieben
- z = eben abgezogen
- b = Besenstrich

Bewehrungsüberdeckung min. 15mm

1 sandgestrahlt 1=fein, 2=normal, 3=grob

Transportanker Rd12 **2** Stk.

Fase **0/0** mm

Kante gerundet

alle Masse in cm!

Tschümperlin Baustoffe
Oberneuhofstrasse 5
6341 Baar
Tel. +41 41 769 59 59
www.tschuemperlin-ag.ch

Art.-Nr.: **25.100._ _ _ _ _ _**

Bezeichnung: **Lichtschacht Typ 200 / S 60 / w8**

Artikelgruppe / Plan-Nr.: **251010 - 007**

Index: **-**

Änd.	Datum	Name	Beschreibung				
-	-	-	-	gez.:	zeb	Dat.:	12.02.2024
-	-	-	-	gepr.:	ser	Dat.:	-
-	-	-	-	freigegeben	rue / ser	Dat.:	-
-	-	-	-	Ersatz für	-	Format	Massstab
-	-	-	-	Beton	Rezept R155	A4	1:20
-	-	-	-	Betonvorsatz	Rezept		

copyright reserved! © Tschümperlin AG, Baustoffe

CAD-System: VectorWorks 2024